VHW-Spiral-Schlichtfräser Z3 Rechtslauf C265

Schneidstoff	Schneidstoff	Zähnezahl	Vorschub	
HW	HC	Z 3	MEC	Massiv

Ausführung :
Drei spiralgenutete Vollhartmetall-Schneiden
Grund- und umfangsschneidend.
Z3 Rechtslauf.
P= positiver Drall: Optimal für Austrittskanten (Gutseite unten).Spanauswurf nach oben. Der Fräser hat die Tendenz, das Werkstück anzuheben.Gut geeignet für gut gespannte Werkstücke
N= negativer Drall: Optimal für Eintrittskanten (Gutseite oben).Spanauswurf nach unten bzw. nach "hinten", also zur bereits freigelegten Nut hin. Der Fräser drückt das Basismaterial gegen die Auflage. Gut geeignet für dünnes, folienartiges Material.

Anwendung :
Nuten, Fügen, Formatieren (Trennfräsen);
Für Vorschübe über 10 m/min.

Werkstückstoff :
Spanplatte, MDF- Platte;
roh oder beschichtet (Folie, Furnier, Melamin).
Für Hart - und Schichtholz geeignet (Vorschub reduzieren).

Maschine :
CNC - Bearbeitungszentren

Einsatzdaten :
Drehzahl n = 18.000 bis 24.000 U/min

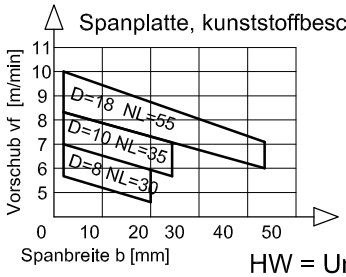

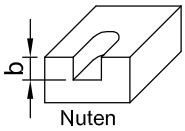

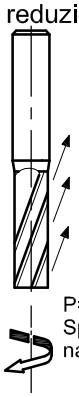

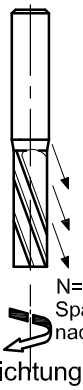

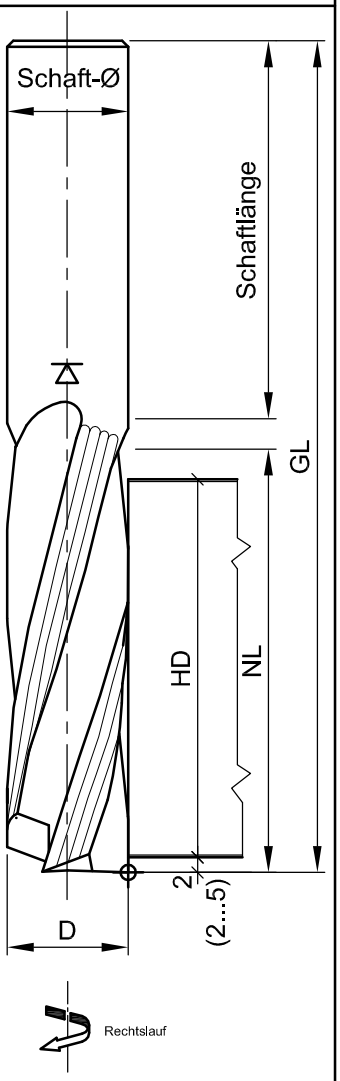

B1 = Beschichtung AMT-Gold
B2 = Beschichtung AMT-Blue
HW = Unbeschichtetes Hartmetall / HC = Beschichtetes Hartmetall

							Bestellnummer			Bestellnummer			Bestellnummer		
D	NL	Schaft	GL	HD max	Drall	b	ohne Beschichtung			AMT-Gold			AMT-Blue		
12	42	12x50	100	38	P	20	C265-120423RP	○		...-B1	○		...-B2	○	
12	42	12x50	100	38	N	20	C265-120423RN	○		...-B1	○		...-B2	○	
14	55	14x50	110	50	P	25	C265-140553RP	○		...-B1	○		...-B2	○	
14	55	14x50	110	50	N	25	C265-140553RN	○		...-B1	○		...-B2	○	
16	55	16x50	110	50	P	25	C265-160553RP	●		...-B1	○		...-B2	○	
16	55	16x50	110	50	N	25	C265-160553RN	○		...-B1	○		...-B2	○	
18	55	18x55	115	50	P	30	C265-180553RP	○		...-B1	○		...-B2	○	
18	55	18x55	115	50	N	30	C265-180553RN	○		...-B1	○		...-B2	○	
20	60	20x55	120	50	P	35	C265-200603RP	○		...-B1	○		...-B2	○	
20	75	20x55	135	70	P	35	C265-200753RP	●		...-B1	○		...-B2	○	
20	75	20x55	135	70	N	35	C265-200753RN	○		...-B1	○		...-B2	○	
20	90	20x55	150	85	P	35	C265-200903RP	●		...-B1	○		...-B2	○	
20	107	20x55	170	100	P	35	C265-201073RP	○		...-B1	○		...-B2	○	
25	75	25x60	140	70	P	40	C265-250753RP	○		...-B1	○		...-B2	○	
25	90	25x60	155	85	P	40	C265-250903RP	○		...-B1	○		...-B2	○	
25	120	25x60	185	115	P	40	C265-251203RP	○		...-B1	○		...-B2	○	
25	150	25x60	215	145	P	40	C265-251503RP	○		...-B1	○		...-B2	○	

● Ab Lager lieferbar ○ Kurzfristig lieferbar

Aigner WERKZEUGE
e-mail:office@aigner-werkzeuge.at
www.aigner-werkzeuge.at

Montiert in Schrumpfspannfutter HSK-F 63 (C915) : .....-M1
Montiert in Spannzangenfutter HSK-F 63 (C910) : .....-M2

Blattformat: **A4** 1:1
Zchng. - Nr. 42650.4

A-4715 Taufkirchen / Tr.
WIDLDORF 25
TELEFON (07733) 7583

DATUM: 08.10.2013
NAME: HH

C265